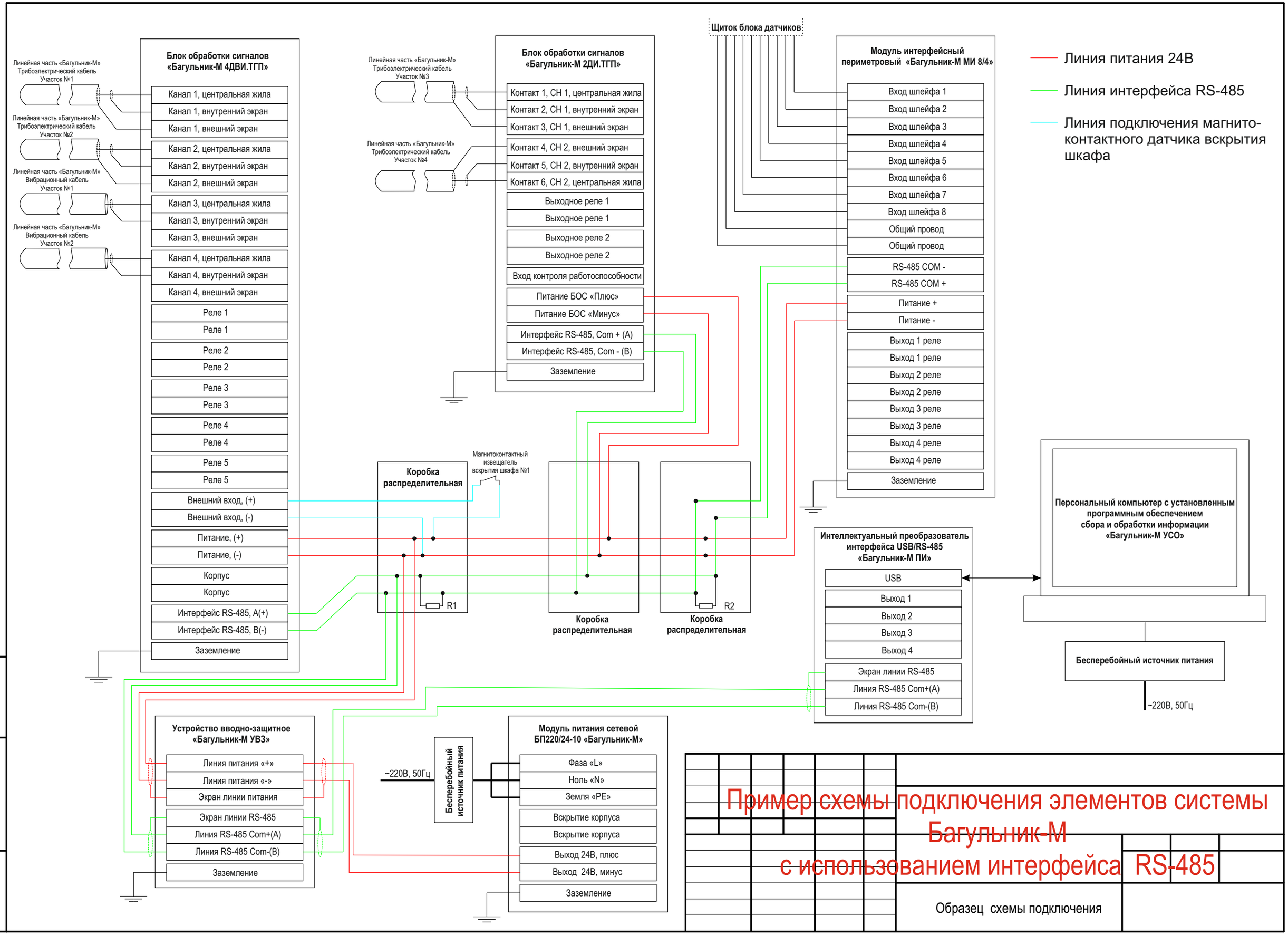
Линия питания 24В
Линия интерфейса RS-485
Линия подключения магнито-контактного датчика вскрытия шкафа
Блок обработки сигналов «Багульник-М 4ДВИ.ТГП»
Линейная часть «Багульник-М» Трибоэлектрический кабель Участок №1
Линейная часть «Багульник-М» Трибоэлектрический кабель Участок №2
Линейная часть «Багульник-М» Вибрационный кабель Участок №1
Линейная часть «Багульник-М» Вибрационный кабель Участок №2
Канал 1, центральная жила
Канал 1, внутренний экран
Канал 1, внешний экран
Канал 2, центральная жила
Канал 2, внутренний экран
Канал 2, внешний экран
Канал 3, центральная жила
Канал 3, внутренний экран
Канал 3, внешний экран
Канал 4, центральная жила
Канал 4, внутренний экран
Канал 4, внешний экран
Реле 1
Реле 1
Реле 2
Реле 2
Реле 3
Реле 3
Реле 4
Реле 4
Реле 5
Реле 5
Внешний вход, (+)
Внешний вход, (-)
Питание, (+)
Питание, (-)
Корпус
Корпус
Интерфейс RS-485, A(+)
Интерфейс RS-485, B(-)
Заземление
Блок обработки сигналов «Багульник-М 2ДИ.ТГП»
Линейная часть «Багульник-М» Трибоэлектрический кабель Участок №3
Линейная часть «Багульник-М» Трибоэлектрический кабель Участок №4
Контакт 1, СН 1, центральная жила
Контакт 2, СН 1, внутренний экран
Контакт 3, СН 1, внешний экран
Контакт 4, СН 2, внешний экран
Контакт 5, СН 2, внутренний экран
Контакт 6, СН 2, центральная жила
Выходное реле 1
Выходное реле 1
Выходное реле 2
Выходное реле 2
Вход контроля работоспособности
Питание БОС «Плюс»
Питание БОС «Минус»
Интерфейс RS-485, Com + (A)
Интерфейс RS-485, Com - (B)
Заземление
Щиток блока датчиков
Модуль интерфейсный периметровый «Багульник-М МИ 8/4»
Вход шлейфа 1
Вход шлейфа 2
Вход шлейфа 3
Вход шлейфа 4
Вход шлейфа 5
Вход шлейфа 6
Вход шлейфа 7
Вход шлейфа 8
Общий провод
Общий провод
RS-485 COM -
RS-485 COM +
Питание +
Питание -
Выход 1 реле
Выход 1 реле
Выход 2 реле
Выход 2 реле
Выход 3 реле
Выход 3 реле
Выход 4 реле
Выход 4 реле
Заземление
Коробка распределительная
Магнитоконтактный извещатель вскрытия шкафа №1
R1
Коробка распределительная
R2
Коробка распределительная
Интеллектуальный преобразователь интерфейса USB/RS-485 «Багульник-М ПИ»
USB
Выход 1
Выход 2
Выход 3
Выход 4
Экран линии RS-485
Линия RS-485 Com+(A)
Линия RS-485 Com-(B)
Персональный компьютер с установленным программным обеспечением сбора и обработки информации «Багульник-М УСО»
Бесперебойный источник питания
~220В, 50Гц
Устройство вводно-защитное «Багульник-М УВЗ»
Линия питания «+»
Линия питания «-»
Экран линии питания
Экран линии RS-485
Линия RS-485 Com+(A)
Линия RS-485 Com-(B)
Заземление
~220В, 50Гц
Бесперебойный источник питания
Модуль питания сетевой БП220/24-10 «Багульник-М»
Фаза «L»
Ноль «N»
Земля «PE»
Вскрытие корпуса
Вскрытие корпуса
Выход 24В, плюс
Выход 24В, минус
Заземление
Пример схемы подключения элементов системы Багульник-М с использованием интерфейса RS-485
Образец схемы подключения